# METAL+ | EIN- UND ZWEIFLÜGELIGE PENDELTÜR

**FTHE 0300** | Metal+ Zweiflügelige Pendeltür

Metal+

PENDELTÜR
METAL+INSIDE
MÖRTELINSTALLATION

**Alle Türen von Heinen basieren auf dem Konzept Metal+, das ihnen sehr gute Grundeigenschaften verleiht.**

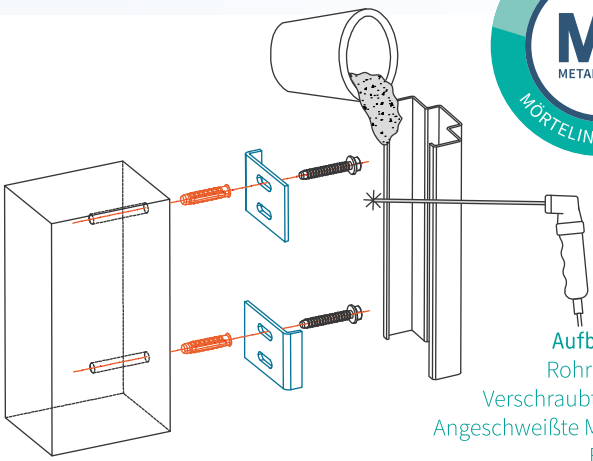

Aufbau der Metal+ Tür
Rohrrahmen aus Stahl
Verschraubte Abdeckplatten.
Angeschweißte Montagekrampen,
Einbau mit Mörtel

**Grundeigenschaften der Tür Metal +**

Betätigungshäufigkeit
Bis zu 500.000 Öffnungs- und Schließzyklen
(Basierend auf Versuchen mit dem Bodendrehpunkt
GEZE TS 550NV FP)

Mechanische Festigkeit
Erhöhte mechanische Festigkeit

Langlebigkeit der Tür
15 Jahre Garantie auf das Türelement

**Kombinierbare Zusatzeigenschaft:**

- Brandschutz

## SCHNITT PENDELTÜR METAL+ (DRHE 0300)

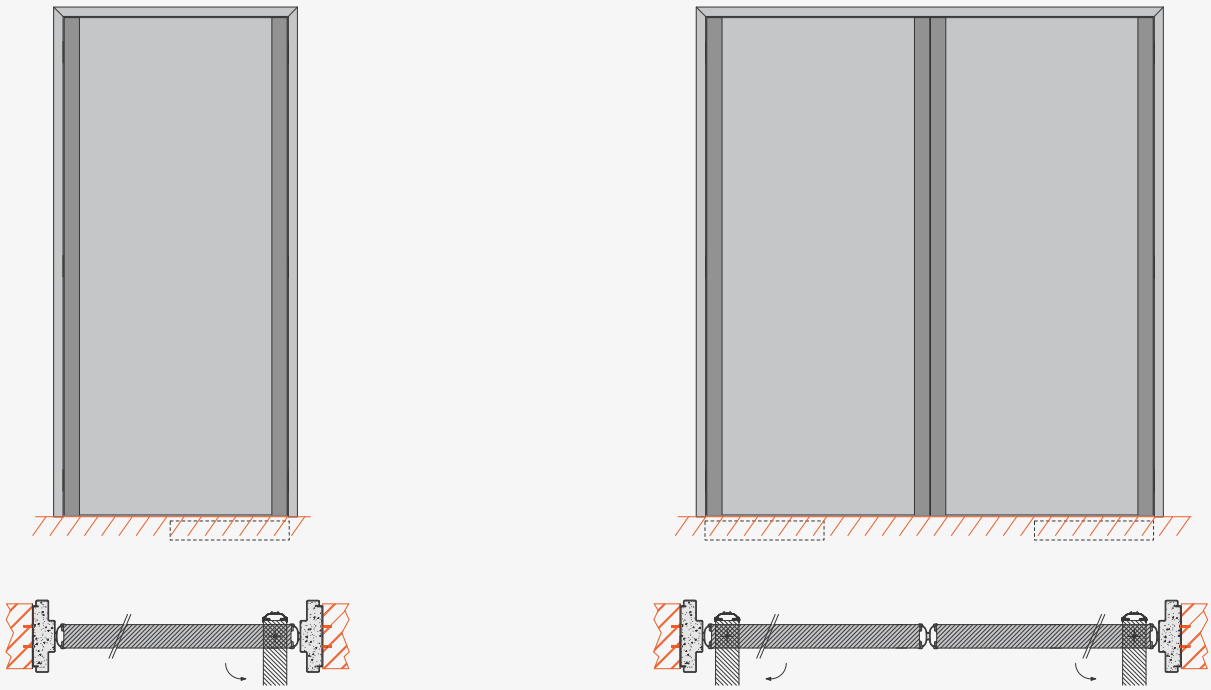

## TÜRMASSE *(immer nach Maß)*

### Einflügelige Tür

| Maximale Größe | Breite | Höhe |
|---|---|---|
| Türflügel | 1450 | 2890 |
| Wandöffnung | 1640 | 2988 |

| Minimale Größe | Breite | Höhe |
|---|---|---|
| Türflügel | 400 | 600 |
| Wandöffnung | 590 | 698 |

**Berechnung der Durchgangsbreite:**
DB 90° = Breite der Wandöffnung - 255
DB = Höhe der Wandöffnung - 90

### Zweiflügelige Tür

| Maximale Größe | Breite | Höhe |
|---|---|---|
| Türflügel | 1450 | 2890 |
| Wandöffnung | 3140 | 2988 |

| Minimale Größe | Breite | Höhe |
|---|---|---|
| Türflügel | 400 | 600 |
| Wandöffnung | 1040 | 698 |

**Berechnung der Durchgangsbreite:**
DB 90° = Breite der Wandöffnung - 370
DB = Höhe der Wandöffnung - 90

Mindestdicke des Einbauuntergrunds 190 mm, Dichte mindestens 480 kg/m$^3$
Auf Anfrage sind auch größere oder kleinere Türelemente ohne Zertifikat oder Türelemente für andere Wandstärken lieferbar.

## SICHERHEITSSCHLÖSSER

Mechanische Schlösser

**Schloss hoch und/oder niedrig***
*Kompatibel mit Elektronische Verriegelung Fail Safe

Manual locking

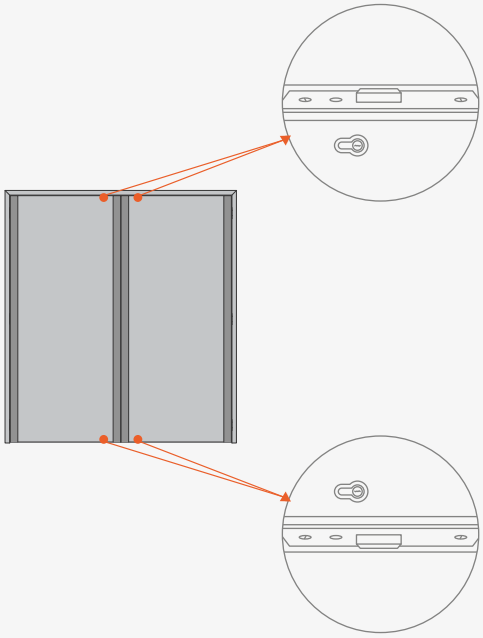

## KONFIGURATION DER VERGLASUNG

Massiv oder Glasfüllung. Verglasung in Standardgrößen und Maßanfertigung (SM).

TYPE 1 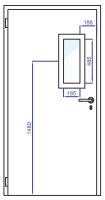
TYPE 2 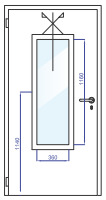
TYPE 3 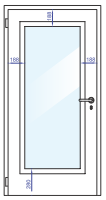
TYPE 4 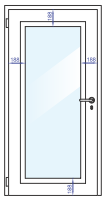
TYPE SM 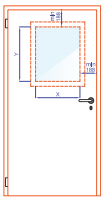
Type R

# EINZELHEITEN ZU DEN HAUPTFUNKTIONSEIGENSCHAFTEN

Brandschutz

Prüfung durch das Brandschutzlabor
der Universität Lüttich.
EI1-30 - EI1-60
EI2-30 - EI2-60

# AUSSTATTUNG

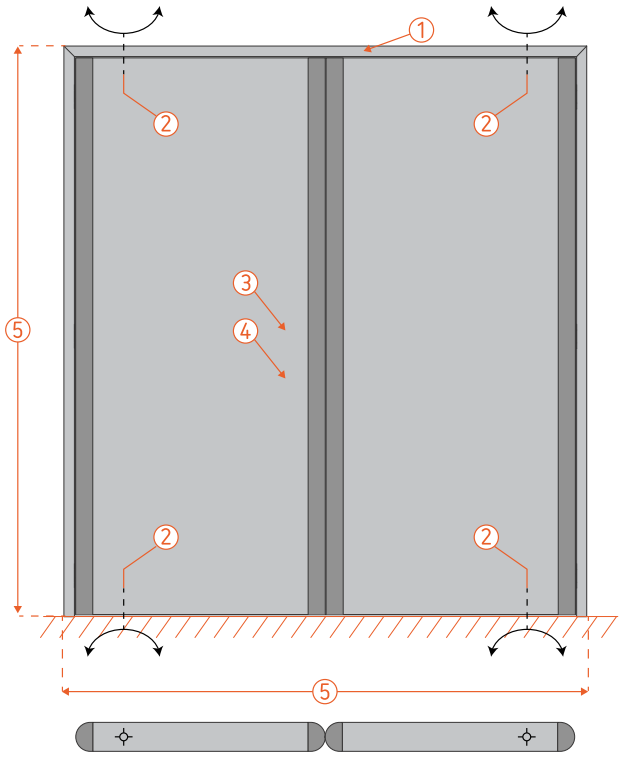


## AUSSTATTUNG

1 | **Oberfläche Türeinfassung und Türflügel**
Verzinkter Stahl Magnelis® ZM 250 (250 g/m2, Dicke 20µm).

2 | **Zapfen**
2 Edelstahlzapfen (einer im Boden und einer in der Zarge), die Zapfen fungieren als Türschließer.

3 | **Türgriffe / Türklinken**
Keine Klinke.

4 | **Schloss und Schließzylinder**
Kein Schloss.

5 | **Zweiflügelige Tür**
Eine zweiflügelige Pendeltür besteht aus 2 Gehflügeln, es gibt keinen Flügel, der Vorrang hat.
*Anmerkung: Aus Sicherheitsgründen empfehlen wir ein kleines Sichtfenster (Glaseinsatz).*

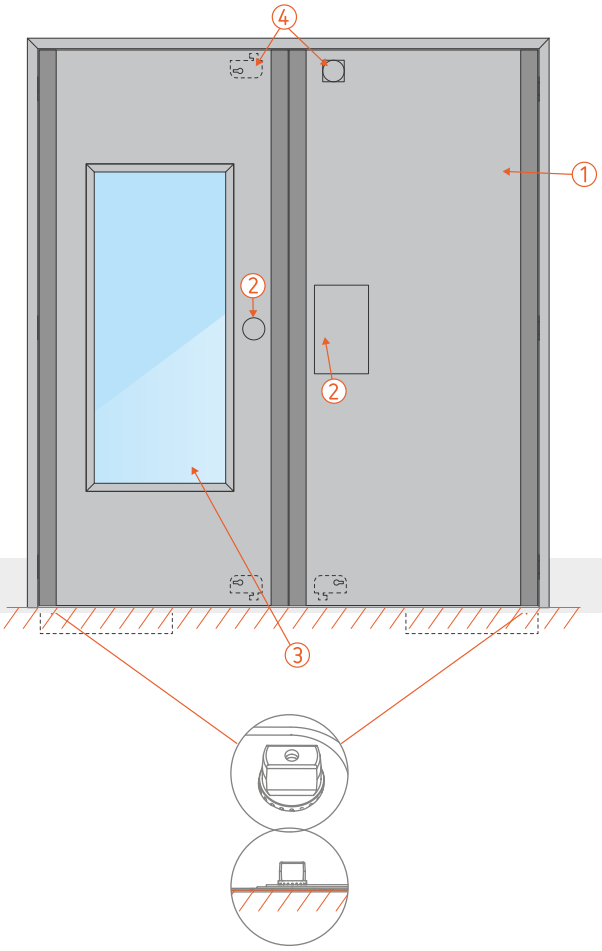


## OPTIONALE AUSSTATTUNG

1 | **Oberfläche Türeinfassung und Türflügel**
Edelstahl (304, 316) oder RAL-Farbe.

2 | **Türgriffe und Türklinken**
Knaufe, Griffstangen etc. aus Aluminium oder Edelstahl.
Druckplatte aus Edelstahl.

3 | **Verglasung**
Sichtfenster (Standardmaße und Maßanfertigung), Vollglastüren, zahlreiche Glasarten.

4 | **Schlösser und Schließsysteme**
Haftmagnet / ohne Schloss (Schließen nur durch die Zapfen) / Schloss oben und/oder unten (Schließen nur mit dem Nachtriegel).

5 | **Fernüberwachung**
Anzeige der Flügelposition.

6 | **Verschiedene Optionen**
Türstopper, Prallplatten.

Bei den Türen von Heinen können verschiedene Leistungsmerkmale ganz nach Kundenwunsch kombiniert werden. Denn je nachdem, was Sie benötigen, werden der robusten Basistür Metal+ eine oder mehrere Eigenschaften hinzugefügt. Sprechen Sie uns an, um zu erfahren, welche Türtypen oder Leistungen in Kombination mit einer geschraubten Zarge aktuell verfügbar sind.

Brandschutz

Einbruchhemmung

Schalldämmung

Durchschusshemmung

Sprengwirkungshemmung

Elektromagnetisch

Panikschutz

Rauchdichtheit

Wärmedurchgang

Luftdurchlässigkeit

Schlagregendichtheit

Widerstandsfähigkeit gegen Windlast

Heinen

www.heinen-doors.com

Bitte kontaktieren Sie uns bezüglich der BIM-Datenblätter.



Copyright © Heinen 2024 | Nichtvertragliches Dokument.