EI1-60 | EIN- UND ZWEIFLÜGELIGE PENDELTÜR

FTHE 0303 | Brandschutz EI1-60 (gemäß EN 1634-1)

Brandschutz

Prüfung durch Université de Liège.

Alle Türen von Heinen basieren auf dem Konzept Metal+, das ihnen sehr gute Grundeigenschaften verleiht.

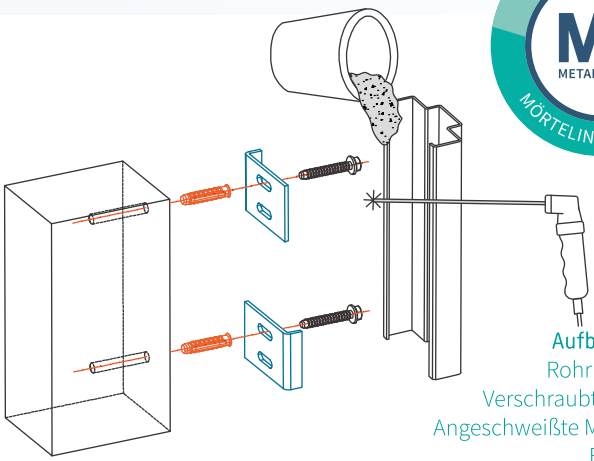

Aufbau der Metal+ Tür
Rohrrahmen aus Stahl
Verschraubte Abdeckplatten.
Angeschweißte Montagekrampen,
Einbau mit Mörtel

Grundeigenschaften der EI1-60 Pendeltür

Brandschutz (EN 1634-1)
EI1-60

Strahlungsdurchtritt
EW 60

Betätigungshäufigkeit
Bis zu 500.000 Öffnungs- und Schließzyklen
(Basierend auf Versuchen mit dem Bodendrehpunkt
GEZE TS 550NV FP)

Mechanische Festigkeit
Erhöhte mechanische Festigkeit

Langlebigkeit der Tür
15 Jahre Garantie auf das Türelement

SCHNITT PENDELTÜR EI1-60 (DRHE 0303)

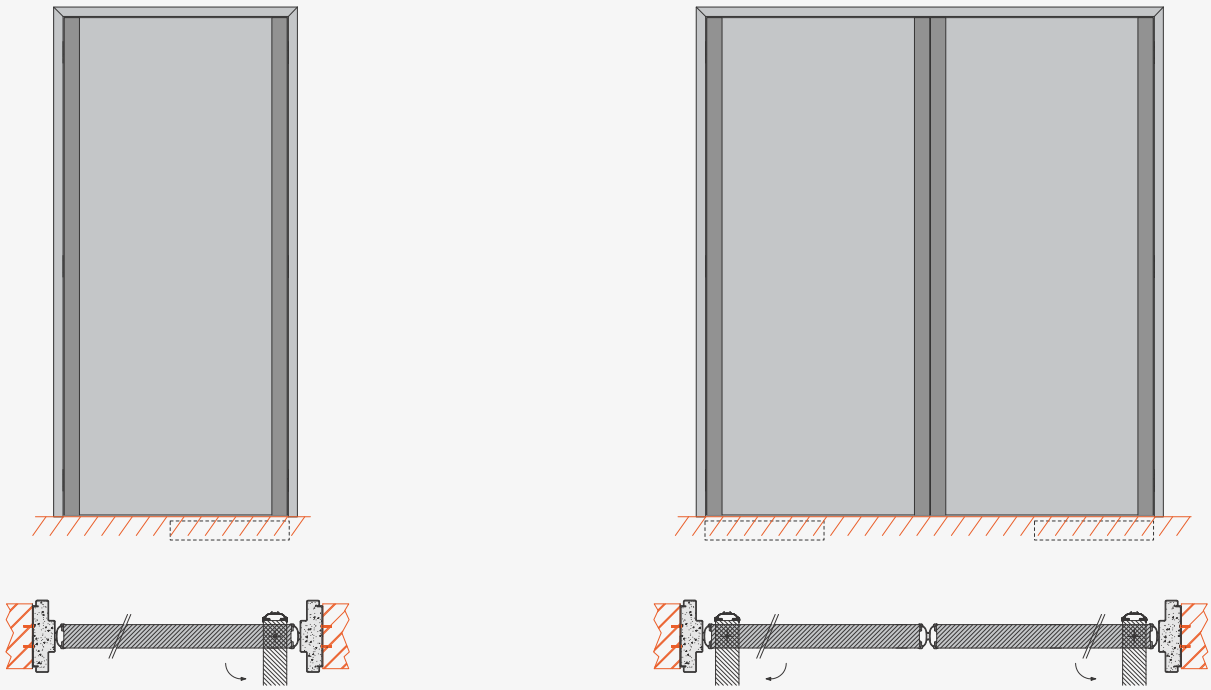

TÜRMASSE *(immer nach Maß)*

Einflügelige Tür

	Min. Größe		Max. Größe		Max. Ober.
	B	H	B	H	
Türflügel	600	1702	1200	2270*	2.72m²
Wandöffnung	790	1800	1390	2368	

Zweiflügelige Tür

	Min. Größe		Max. Größe		Max. Ober.
	B	H	B	H	
Türflügel	600	1702	1200	2837*	5.76m²
Wandöffnung	1440	1800	2640	2935	

* Aufgrund des Gewichts der Flügel ist die Größenbeschränkung für einen Schwingflügel (BxH) 1200 x 2400 mm. Wenn die Breite des Flügels jedoch schmaler als 1200 mm ist, kann die Höhe des Flügels größer als 2400 mm sein (aber niemals eine Flügelfläche von 2,88 m² überschreiten und innerhalb der PV-Grenzen bleiben). cfr DOHE 0012

Berechnung der Durchgangsbreite:
DB 90° = Breite der Wandöffnung - 255
DB = Höhe der Wandöffnung - 90

Berechnung der Durchgangsbreite:
DB 90° = Breite der Wandöffnung - 370
DB = Höhe der Wandöffnung - 90

Die angegebene Fläche für Doppeltüren ist die Summe der Flächen der beiden Türflügel.
Mindestdicke des Einbauuntergrunds 190 mm, Dichte mindestens 480 kg/m³
Auf Anfrage sind auch größere oder kleinere Türelemente ohne Zertifikat oder Türelemente für andere Wandstärken lieferbar.

Alle äußeren Brandschutztüren sind CE-gekennzeichnet. Die im „CE-Zertifikat“ oder in den Klassifizierungs-PVs von Efectis angegebenen Flügelmaße können von den Klassifizierungsberichten der Universität Lüttich abweichen. Weitere Einzelheiten finden Sie im Dokument DOHE 012: Mindest- und Höchstmaße von Brandschutztüren gemäß EN 1634-1.

SICHERHEITSSCHLÖSSER

Mechanische Schlösser

Schloss hoch und/oder niedrig*
*Kompatibel mit Elektronische Verriegelung Fail Safe

Manual locking

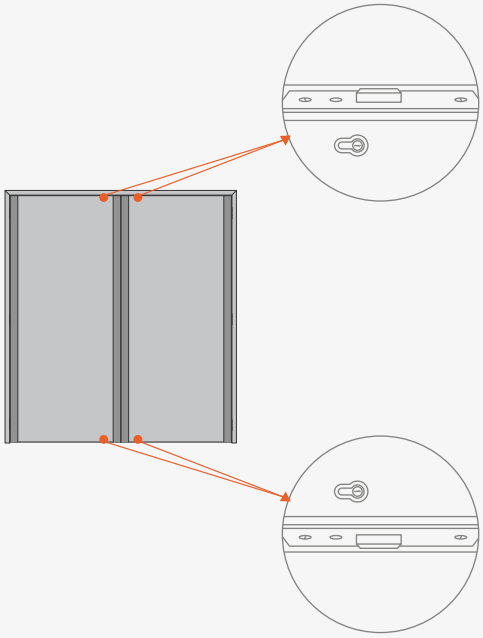

KONFIGURATION DER VERGLASUNG

Massiv oder Glasfüllung. Verglasung in Standardgrößen und Maßanfertigung (SM).

TYPE 1

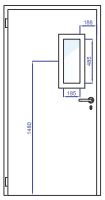

TYPE 2

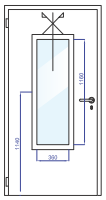

TYPE 3

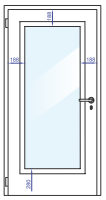

TYPE 4

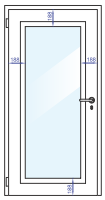

TYPE SM

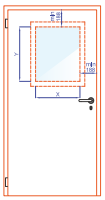

Type R

AUSSTATTUNG

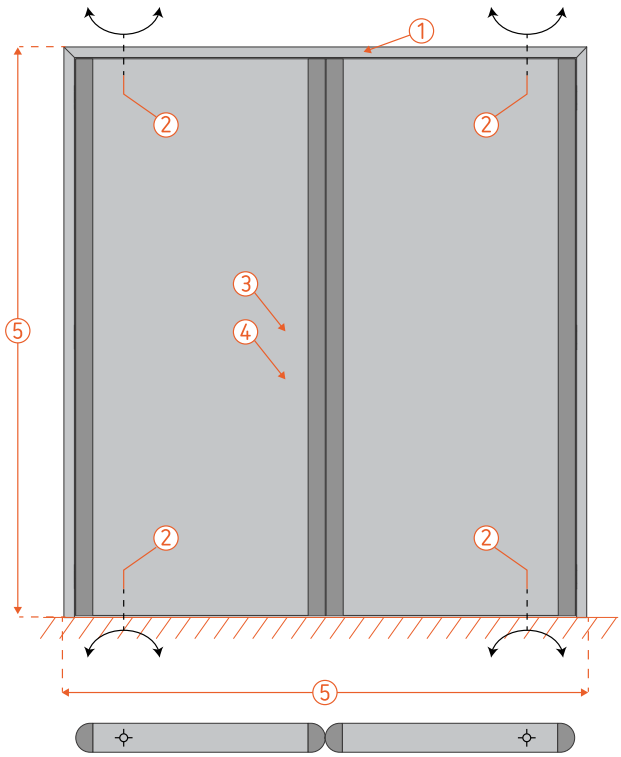

AUSSTATTUNG

1 | **Oberfläche Türeinfassung und Türflügel**
Verzinkter Stahl Magnelis® ZM 250 (250 g/m2, Dicke 20µm).

2 | **Zapfen**
2 Edelstahlzapfen (einer im Boden und einer in der Zarge), die Zapfen fungieren als Türschließer.

3 | **Türgriffe / Türklinken**
Keine Klinke.

4 | **Schloss und Schließzylinder**
Kein Schloss.

5 | **Zweiflügelige Tür**
Eine zweiflügelige Pendeltür besteht aus 2 Gehflügeln, es gibt keinen Flügel, der Vorrang hat.
Anmerkung: Aus Sicherheitsgründen empfehlen wir ein kleines Sichtfenster (Glaseinsatz).

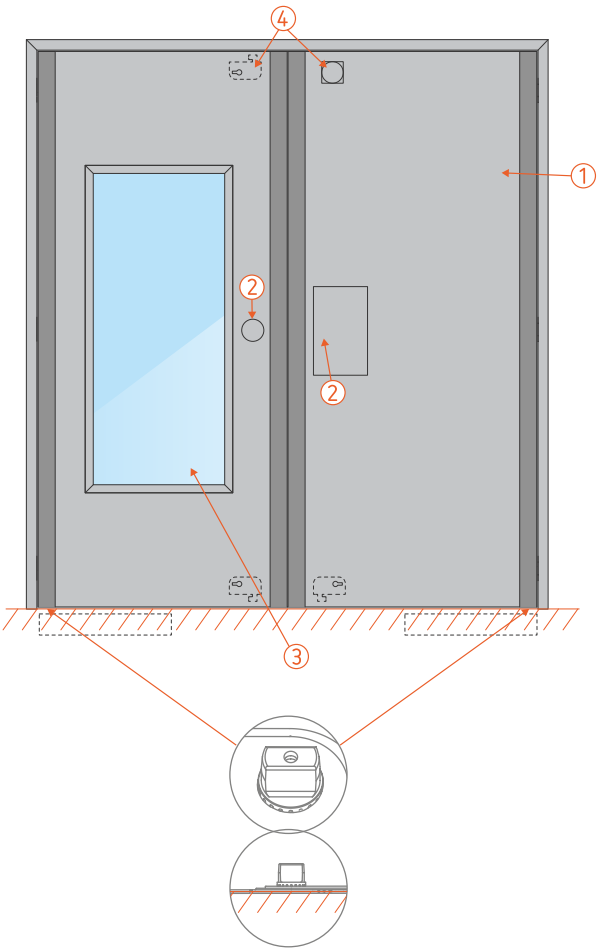

OPTIONALE AUSSTATTUNG

1 | **Oberfläche Türeinfassung und Türflügel**
Edelstahl (304, 316) oder RAL-Farbe.

2 | **Türgriffe und Türklinken**
Knaufe, Griffstangen etc. aus Aluminium oder Edelstahl.
Druckplatte aus Edelstahl.

3 | **Verglasung**
Sichtfenster (Standardmaße und Maßanfertigung), Vollglastüren, zahlreiche Glasarten.

4 | **Schlösser und Schließsysteme**
Haftmagnet / ohne Schloss (Schließen nur durch die Zapfen) / Schloss oben und/oder unten (Schließen nur mit dem Nachtriegel).

5 | **Fernüberwachung**
Anzeige der Flügelposition.

6 | **Verschiedene Optionen**
Türstopper, Prallplatten.

Bei den Türen von Heinen können verschiedene Leistungsmerkmale ganz nach Kundenwunsch kombiniert werden. Denn je nachdem, was Sie benötigen, werden der robusten Basistür Metal+ eine oder mehrere Eigenschaften hinzugefügt. Sprechen Sie uns an, um zu erfahren, welche Türtypen oder Leistungen in Kombination mit einer geschraubten Zarge aktuell verfügbar sind.

Brandschutz

Einbruchhemmung

Schalldämmung

Durchschusshemmung

Sprengwirkungshemmung

Elektromagnetisch

Panikschutz

Rauchdichtheit

Wärmedurchgang

Luftdurchlässigkeit

Schlagregendichtheit

Widerstandsfähigkeit gegen Windlast

Heinen

www.heinen-doors.com

Bitte kontaktieren Sie uns bezüglich der BIM-Datenblätter.

Copyright © Heinen 2024 | Nichtvertragliches Dokument.